Industrietechnologie

Agrartechnologie

Mischen & Reinigen

GEBR. RUBERG
MASCHINENFABRIK
ORIGINAL – SINCE 1848

RUBERG
Förderelemente

- Becherwerksförderer | Baureihe BWF
- Trogkettenförderer | Baureihe TKF
- Förderbänder | Baureihe FBA
- Schneckenförderer | Baureihe SFA
- Förderanlagen

Technisches Datenblatt und Produktübersicht

Einsatzbereiche:

- Chemie
- Baustoffe
- Kunststoffe
- Futtermittel
- Kaffee & Tee

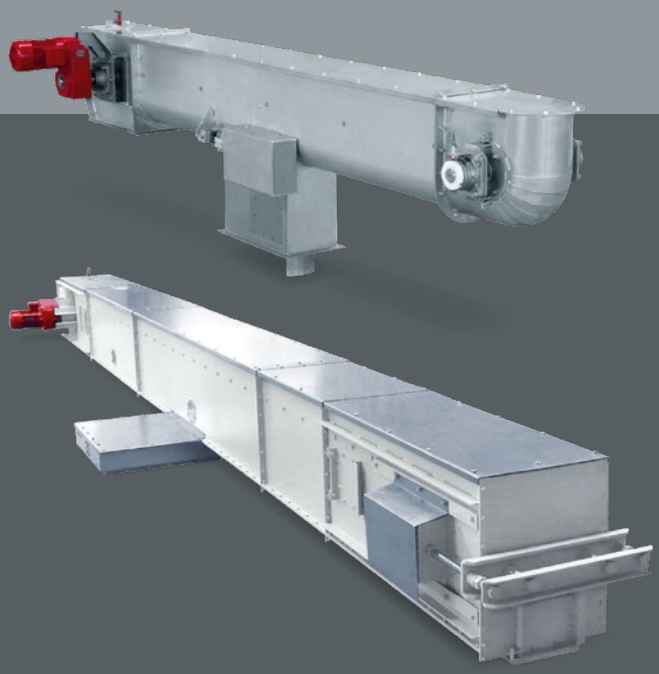

FORSCHUNG | ENTWICKLUNG | KONSTRUKTION | MASCHINENBAU | SERVICE

INHALT

04 Becherwerksförderer | Baureihe BWF
08 Trogkettenförderer | Baureihe TKF
12 Förderbänder | Baureihe FBA
14 Schneckenförderer | Baureihe SFA
18 Förderanlagen

ANLAGEN &

R ELEMENTE

Becherwerksförderer | Baureihe BWF

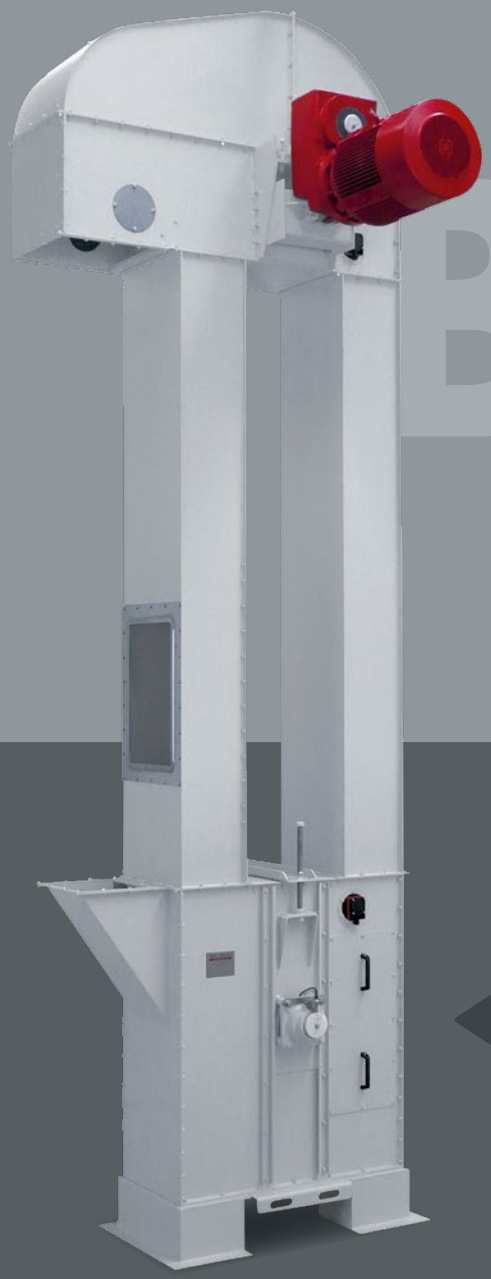

BWF

RUBERG

die ideale Lösung beim vertikalen Transport

- Für den Vertikaltransport von Schüttgütern
- Förderleistung 5 - 1000 m³/h
- Gurtscheibendurchmesser 300 - 1000 mm

Leistung, Materialität & Einsatz

RUBERG-Becherwerksförderer in einfacher oder doppelter Ausführung, als Gurt- oder Kettenbecherwerk mit einer Leistung von 5 bis 1000 m³/h, in Normal-, Edel- oder Sonderstahlausführung, Spezialanfertigungen auch in Holz.

- Die ideale Lösung im Vertikal-Transport! Produktschonend, leistungsstark und flexibel werden grob- und feinkörnige oder pulverige Schüttgüter bewegt.
- Durch flexible Modul-Bauweise sind spezielle Gebäudeverhältnisse oder Einsatzorte unsere besondere Herausforderung.
- Die Leistung und die Produktart bestimmen die Ausführung und die Bechertypen sowie die Gurte. Becher gibt es in den Versionen Normal-, Edelstahl oder Kunststoff. Gummi-Elevatorgurte in normaler oder öl-/fettbeständiger Ausführung.

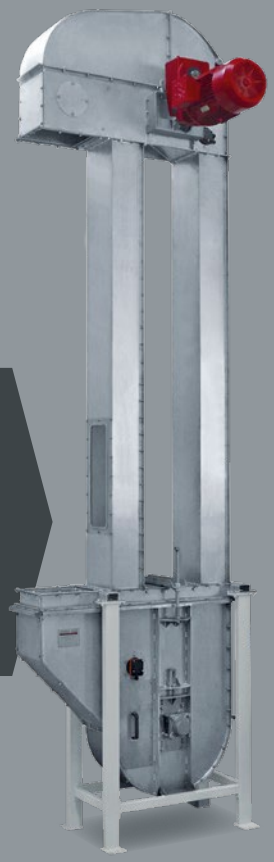

Typ BWF 500/280
Edelstahl
Werkstoff: 1.4301.
Für Futtermittel

Ausführungsvarianten

Dreigeteilter Becherwerkskopf, mit eingebauter Gurtscheibe oder Kettenrädern mit massiver Kugellagerung. Kopfauskleidung aus verschleißfestem Material. Angetrieben durch einen Hohlwellenaufsteck-Getriebemotor. Mit Sicherheitseinrichtungen wie Rücklaufsperre und Schieflaufüberwachung.

Becherwerksschlote in eckiger oder runder Ausführung in gestaffelten Längen. Jeweils ein Schlotrohr mit eingebauter Montageklappe und Kontrollfenster.

Becherwerksfuß mit glatter Gurtscheibe, Gitterscheibe oder Kettenrädern. Einseitige oder beidseitige Einlaufnase. Zulaufdosierung durch Zahnstangen- oder Handschieber. Mit beidseitigen Reinigungsschiebern. Mechanische Einrichtung zum Spannen der Gurte oder Ketten. Zur Sicherheit mit Rücklaufsperre, Schieflauf- und Drehzahlüberwachung.

Optional ist der Fuß in verschleppungsfreier Rundbodenausführung, alternativ mit großem Auslaufschieber unterhalb des Fußes zur Restlosentleerung.

Becherwerksförderer in druckstoßfester Ausführung, mit Berstscheibe und Druckentlastungskanal. Alle Lager mit Temperaturüberwachung als Sonderausstattung.

Becherwerksförderer | Baureihe BWF

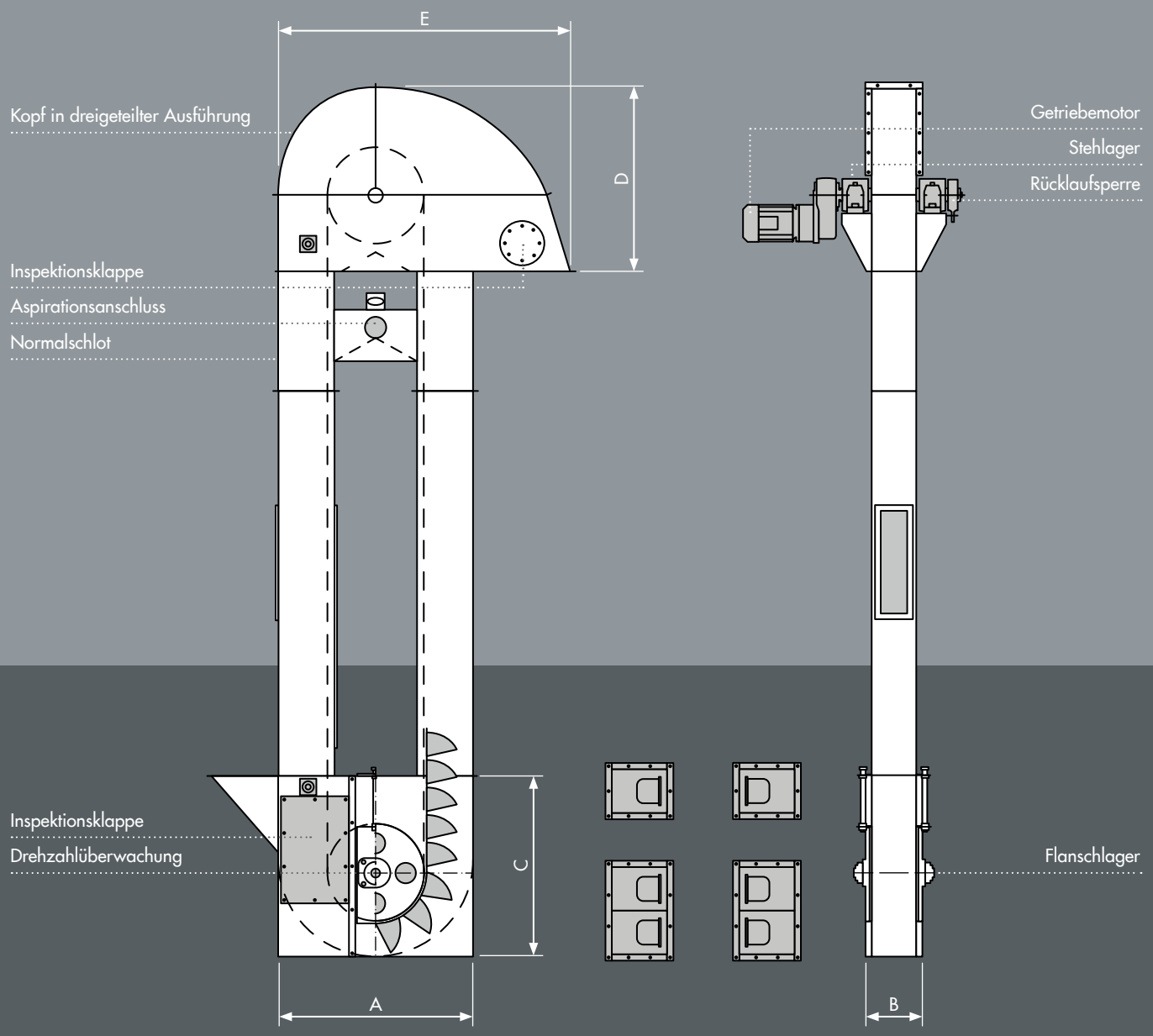

BWF

Leistungsdaten & Maße – bei Schüttgewicht von 0,75 kg/l

Typ	Leistungen bis t/h	Gurtscheibe Ø in mm	Gurtscheibenbreite in mm	Gurtbreite in mm	Becherbreite in mm	ca.-Abmessungen				
						A in mm	B in mm	C in mm	D in mm	E in mm
BWF 400/140	25	400	140	120	100	700	220	950	830	1100
BWF 400/170	40	400	170	150	130	710	220	950	830	1100
BWF 500/170	40	500	170	150	130	920	220	960	920	1420
BWF 500/220	100	500	220	200	180	920	280	960	990	1420
BWF 500/280	150	500	280	250	230	1010	395	960	990	1510
BWF 630/330	200	630	330	300	280	1400	500	1440	1235	1920
BWF 630/380	300	630	380	350	330	1500	550	1440	1240	1950

Trogkettenförderer | Baureihe TKF

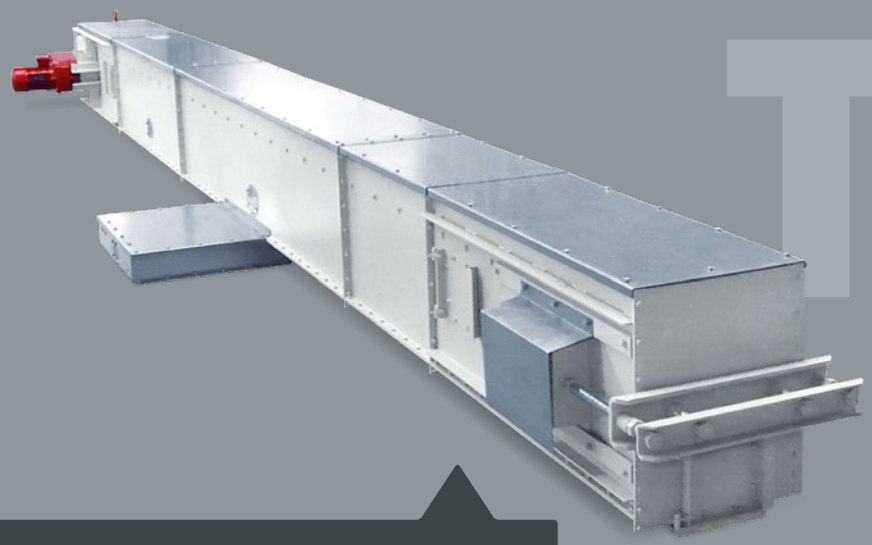

TKF

RUBERG

optimal für den horizontalen,
schrägen oder vertikalen Transport

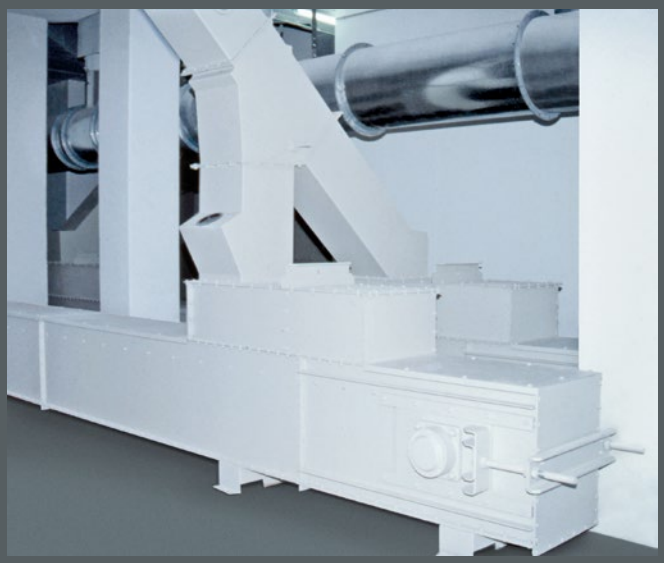

- Für Horizontal- u. Vertikaltransport von Schüttgütern
- Förderleistung 5 - 1000 m³/h
- geschlossenes Baukasten-System

Leistung, Materialität & Einsatz

RUBERG-Trogkettenförderer in flexibler Ausführung in den Leistungsgrößen 5 bis 1000 m³/h. In einem geschlossenen Stahlblechgehäuse ziehen Förder-Laschenketten das Schüttgut vollkommen staubfrei.

- Durch eine niedrige Kettengeschwindigkeit ergibt sich eine besondere Schonung des Fördergutes.
- Ein geschlossenes Gehäuse verhindert Staubemissionen und Verunreinigung.
- Zu- und Abläufe sind flexibel positionierbar.
- Sortenreine Entleerung wird gewährleistet durch den gewölbten Rundboden. Mitnehmer aus Kunststoff für einen geräuscharmen Betrieb.
- Zur Minimierung der Antriebsleistung und Geräuschemission sind dafür Kunststoff-Auskleidungen optional lieferbar.

Ausführungsvarianten

Antriebsstation in verstärkter Stahlblechausführung mit gehärtetem Kettenrad, industrieller Kugellagerung. Antrieb über Hohlwellenaufsteck-Getriebemotor mit gedämpfter Drehmomentstütze.

Spannstation mit Zug- bzw. Druckspindeln zur Spannung der Förderkette, mit eingebautem Umlenk-Kettenrad und industrieller Kugellagerung.

Trogstöße in gestaffelten Längen verfügbar. Trogkettenförderer mit einfachem Bodenblech und geschraubter Führungsleiste, mit kugelgelagerten Rollen zur Rückführung der Förderkette. Bei Zwischenbodenausführung ermöglichen Leisten die Rückführung der Förderkette. Zur Verbindung sind die Trogteile geflanscht.

Trogförderkette als Einstrang- oder Mehrstrangausführung mit gebogenen, geschweißten oder geschraubten Mitnehmern. Lagerbuchsen, Bolzen und Kettenlaschen aus hochwertig gehärtetem Qualitätsstahl.

In Normalstahlausführung grundiert für den Innenbereich. In feuchtigkeitsdichter, verzinkter Ausführung für den Außenbereich. Für besondere Anwendungen auch in Edelstahl, gebeizt und passiviert oder geschliffen bzw. glasperlengestrahlt.

Schanzmelder, Drehzahlwächter und Trogstöße mit Kontrollfenster als Zubehör.

Trogkettenförderer | Baureihe TKF

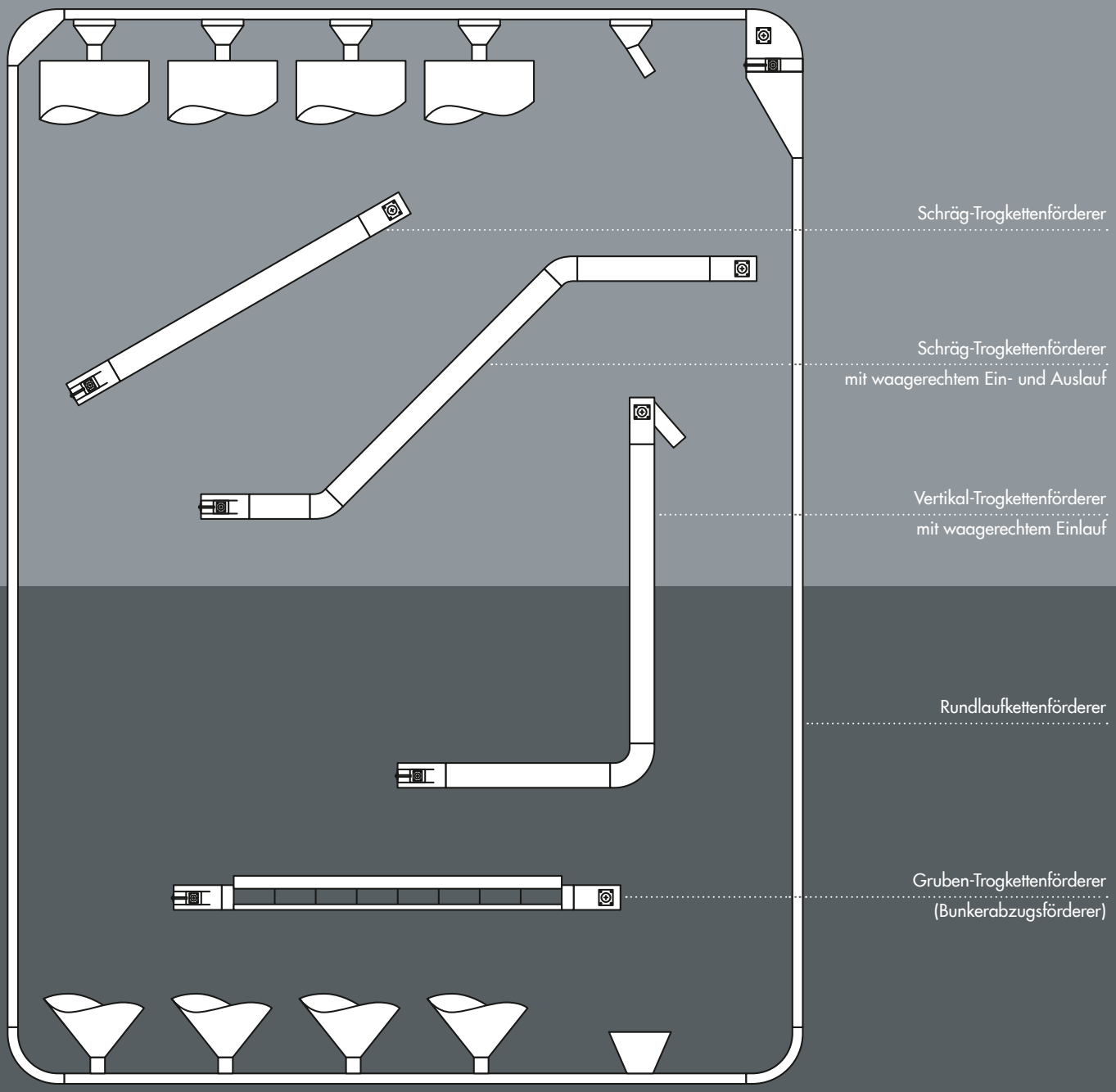

Trogkettenförderer
für Horizontalförderung

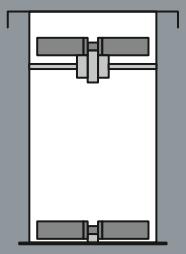

Trogkettenförderer
für Schrägförderung

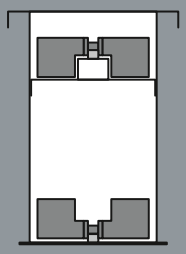

Trogkettenförderer
für Restlosentleerung

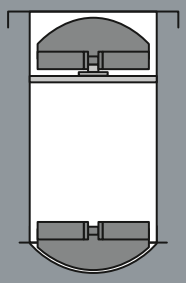

Gruben-Trogkettenförderer
(Bunkerabzugsförderer)

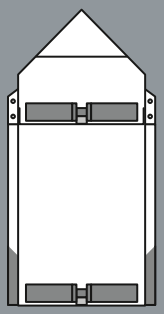

TKF

Leistungsdaten & Maße – bei Schwergetreide von 0,75 kg/l

Typ	Leistungen bis t/h	Ketten-gesamtbreite in mm	Kettenteilung in mm	Trogbreite in mm	Troghöhe in mm	Länge der Antriebsstation in mm	Länge der Spannstation in mm
TKF 190	25	170	125	190	400	946	946
TKF 220	40	200	125	220	440	946	946
TKF 255	70	235	125	255	440	946	946
TKF 315	120	300	150	315	440	946	946
TKF 400	150	380	150	400	460	946	946
TKF 500	300	480	160	500	690	1430	1430

FBA
RUBERG

leistungsstarker
Horizontaltransport

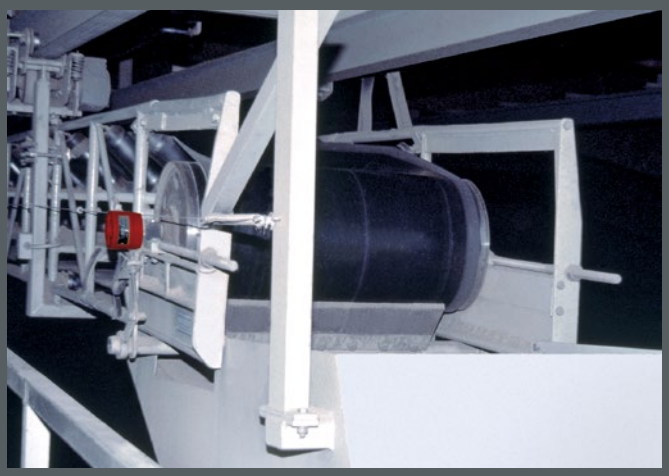

- Für den Horizontaltransport von Schüttgütern
- Förderleistung 5 - 1000 m³/h
- offenes oder geschlossenes Baukasten-System
- zur Hallenbeschickung und -entleerung
- mit Skrabber zur optimalen Schüttgutegalisierung in Flachlagern

Ausführungsvarianten

RUBERG-Förderbänder als leistungsstarke Stetigförderer für alle Getreidearten, Ölsaaten, Futtermittel, Düngemittel und sonstige Schüttgüter.

Die Zwischenstöße mit Tragrollen in zwei- oder dreiteilig gemuldeter Ausführung und Band-Rücklaufrollen. Tragrollen mit wartungsfreier Kugellagerung.

RUBERG-Förderbänder eignen sich sehr gut für Hallenbeschickungen und -entleerungen.

In Modulbauweise erstellt, bestehend aus der Antriebs- und Abwurfstation, den Zwischenstößen und der Spannstation.

Der Antrieb erfolgt über Trommelmotor oder direkt gekoppeltem Getriebemotor. Die Spannstation ist ausgerüstet mit Gewindespindeln oder Kontergewichten zur Gurtspannung.

Hohe Funktionssicherheit gewährleisten elektronische Schieflauf- und Drehzahlüberwachungen sowie optionale Schanzmelder im Ein- und Auslauftrichter.

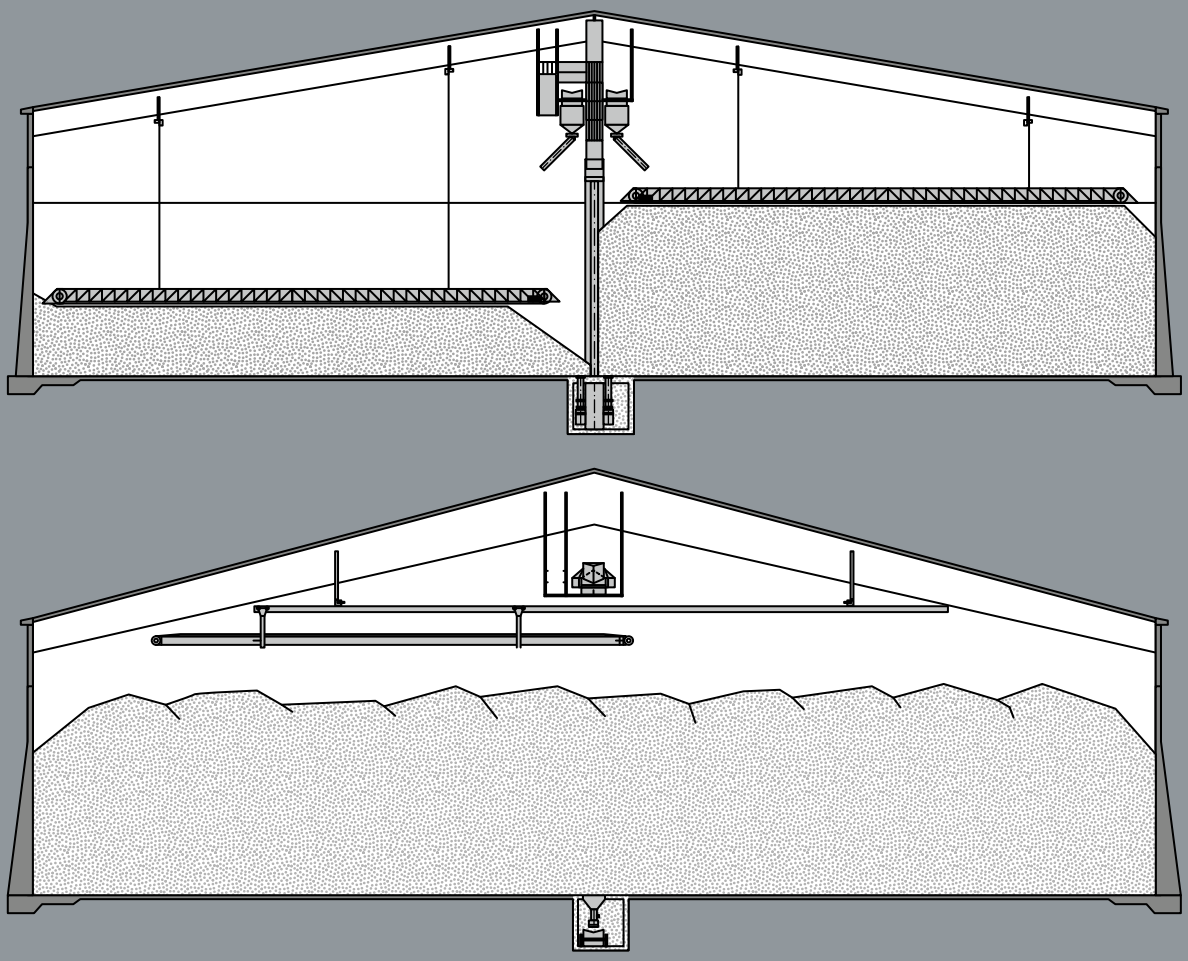

Wirtschaftliche Ein- und Auslagerung von Getreide- und Ölsaaten in liegenden Siloanlagen (Hallen).

Arbeitsweise

Für die Hallenbeschickung bewegt sich das Produkt über ein stationäres Förderband zur Hallenmitte. Ein Querförderband verteilt das Produkt lateral und axial über die gesamte Hallenfläche.

Bei geteilten Hallen können alle Hallenteile vom Produkt durch Schwenkrohre an den Ausläufen am Längsförderband erreicht werden.

Die Schüttgutegalisierung erfolgt über ein Skrabber-, Band- oder Schneckensystem.

Für die Hallenentleerung hängen Skrabber an längs fahrenden Hubzügen und können für die Produktaustragung abgelassen werden.

Leistung, Größen & Materialität

Diverse Bandbreiten bei den Förderbändern ermöglichen bei geringstem Energiebedarf größtmögliche Leistungen von 5 bis 1000 m^3/h.

Mögliche Bandbreiten sind 300 mm, 400 mm, 500 mm, 600 mm, 800 mm, 1000 mm, 1200 mm, 1500 mm und 2000 mm. Das Band ist passend auf Länge endlos vulkanisiert.

RUBERG-Förderbänder können in Stahlausführung grundiert, verzinkt oder in Edelstahl geliefert werden. Bei Außenaufstellung mit verzinkter Regenhaube. Komplett mit Band-Aufgabestation. Auslauftrichter oder auch mit Band-Abwurfwagen.

SFA

RUBERG

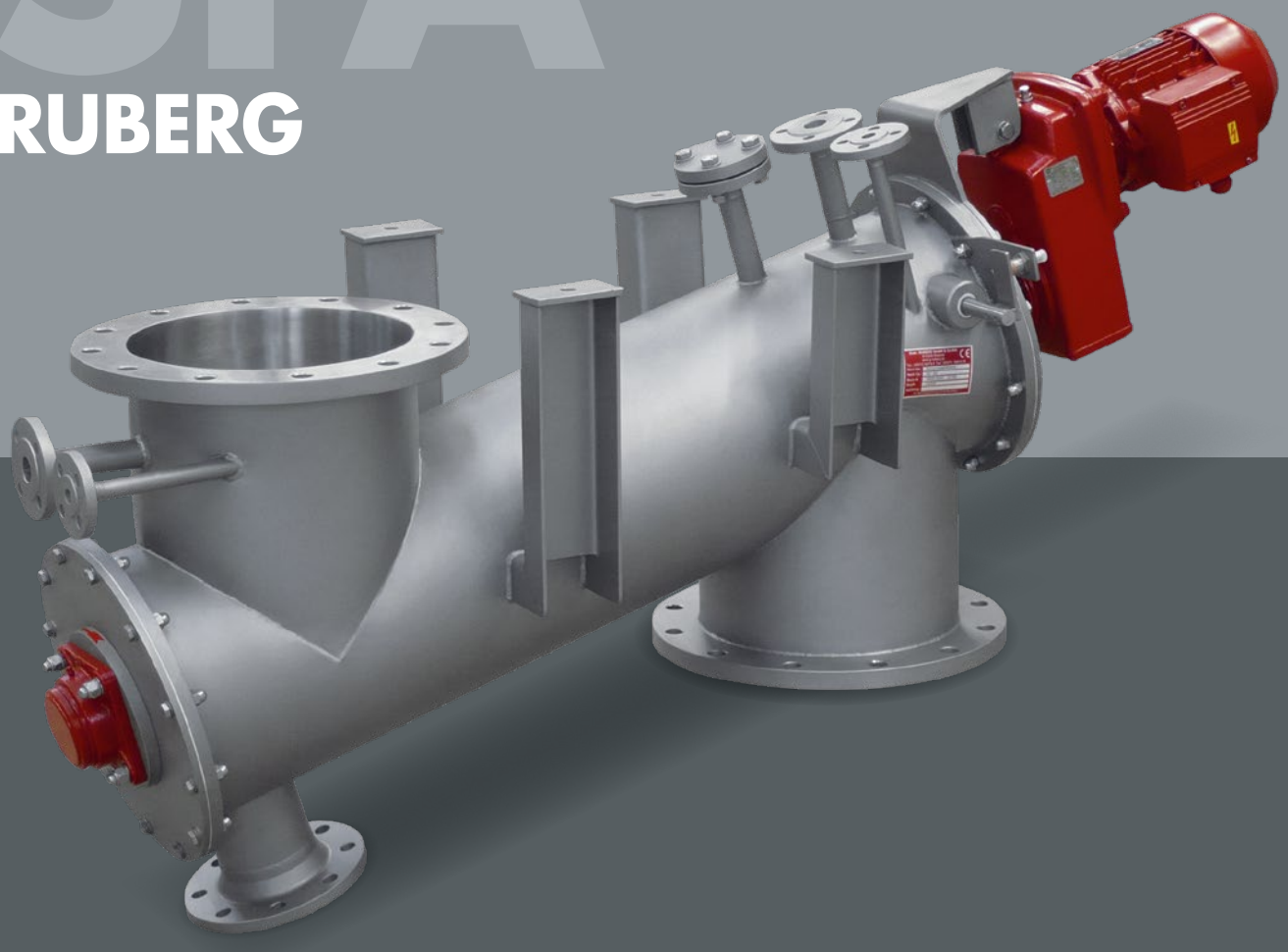

- Für Horizontal- u. Vertikaltransport von Schüttgütern
- Förderleistung 1 - 250 m³/h
- Schneckendurchmesser 100 - 800 mm
- in Modul-Bauweise, als Rohr- oder Trogschneckenförderer

Arbeitsweise

Der RUBERG-Schneckenförderer ist ein vielseitig einsetzbares Förderelement. Aufgrund seiner verschiedenen Ausführungen für alle Arten von Schüttgütern geeignet. Minimaler Platzbedarf durch sehr kompakte Bauweise. Staubfreie Umgebung durch niedrige Schneckendrehzahl und geschlossenes Gehäuse. Schnecken in Normal- und Edelstahl oder Sonderstahl, in allen Durchmessern und Längen.

Je nach Anwendung werden RUBERG-Schneckenförderer für den vertikalen und horizontalen Transport eingesetzt. Weitere Anwendungen bieten Dosierschnecken, Austragschnecken, Sammelschnecken und andere Ausführungen mit normalem, konischem oder progressivem Gewinde.

Materialstärken ergeben sich nach Anwendung und Einsatzgebiet.

Ausführung für den Lebensmittel- und Chemiebereich in Edelstahl, für abrasive Schüttgüter in verschleißfesten Werkstoffen. Für anbackende Produkte mit Anti-Haft-Beschichtung.

Kurze Schnecken werden einseitig freifliegend gelagert, größere Längen mit Zwischenlagern ausgeführt.

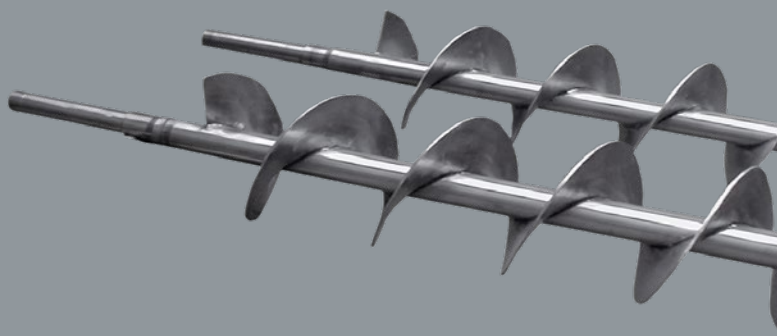

Ausführungsvarianten

RUBERG-Schneckenförderer als geschweißte Stahlblech-Konstruktion. Kopfstücke mit integriertem oder aufgesetztem Lager. Antriebs- und Lagerzapfen werden durch Gleitringdichtungen, Wellendichtringe oder Stopfbuchspackungen abgedichtet.

Antriebsarten wie Hohlwellenaufsteck-Getriebemotor, Elektromotor mit elastischer Kupplung, Hydraulikmotor, Keilriemen- oder Kettentrieb.

Schneckentrog oder Rohr in Modulbauweise geflanscht oder einteilig geschweißt. Starkwandiges Kernrohr mit beidseitig geschweißten Wendeln.

Bei langen Schnecken sind wartungsfreie und automatisch geschmierte oder selbstschmierende Lagerwerkstoffe lieferbar.

Zur prozesstechnischen Anwendung mit Heiz- oder Kühlmantel, beheizten oder gekühlten Schneckenwendeln. Als Mischwerkzeug in Sonderformen, z. B. Paddelschnecken.

In Normalstahlausführung grundiert für den Innenbereich. In feuchtigkeitsdichter verzinkter Ausführung für den Außenbereich. Für besondere Anwendungen auch in Edelstahl, gebeizt und passiviert oder geschliffen bzw. glasperlengestrahlt.

Schneckenförderer | Baureihe SFA

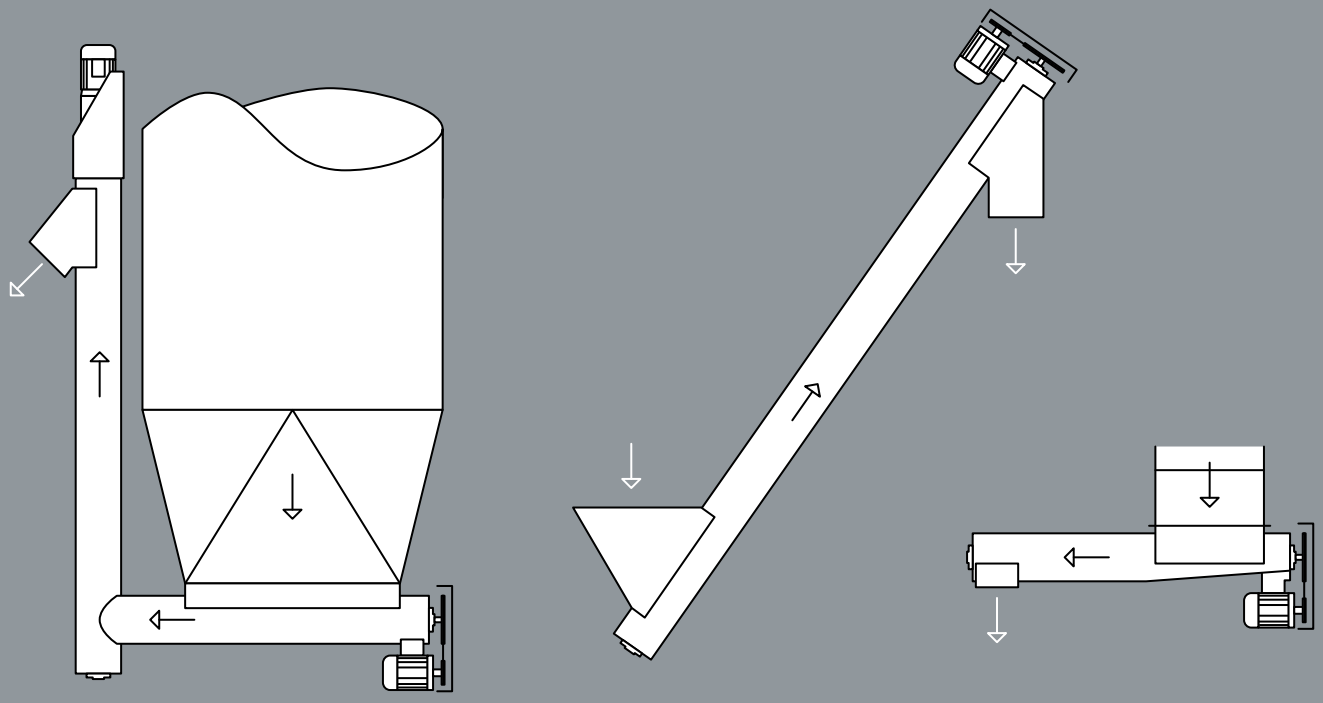

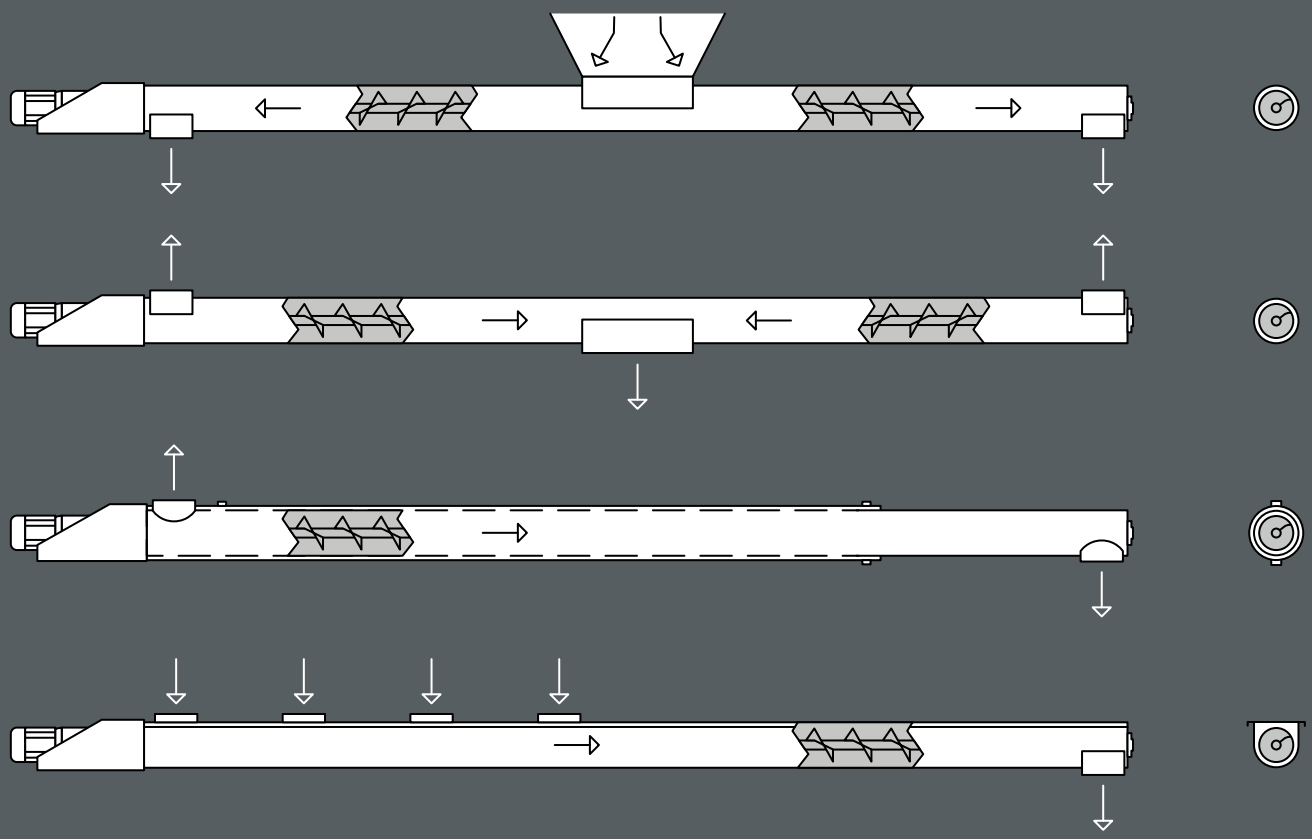

SCHNECKENFÖRDERER

FÖRDERA

RUBERG

Außenansicht – Silo-Anlage mit Becherwerks- und Trogkettenförderern, Förderbändern und Schneckenförderern.

ANLAGEN

Innenansichten – Für jede Leistungsgröße und Einsatzzweck sind die Anlagenteile aus Normstahl oder Edelstahl ausgeführt.

GEBR. RUBERG
MASCHINENFABRIK
ORIGINAL – SINCE 1848

Sie wünschen weitere Informationen zu diesen RUBERG-Maschinentypen? – Kontaktieren Sie uns, wir beraten Sie gerne!

Gebr. Ruberg GmbH & Co. KG – Maschinenfabrik • Christian-Ruberg-Straße 4 • 33039 Nieheim
Telefon +49 (0) 52 74 - 9 85 10 - 0 • info@g-ruberg.de • www.g-ruberg.de

Stand 08/2022 – Irrtümer und Druckfehler vorbehalten.